Catálogo 2023

seyo

Aesir II

# CERRADURAS

seyo

01

Catálogo 2023

# Beneficios
## de una cerradura inteligente

### Bloqueo anti-intrusos
Al detectar continuos intentos fallidos de apertura, la cerradura se bloquerá.

### Control de accesos
Personaliza y administra la temporalidad de apertura o desbloqueo de los distintos usuarios que tengan acceso a tu cerradura.

### Alimentación por baterías
Funcionan con baterías AA y AAA

### Mecanismo de alta seguridad
Cuenta con hasta 4 barras de seguridad adicionales al pestillo tradicional.

### ¡No más llaves!
¡Adiós a perder las llaves!
Elige entre sus 6 métodos de apertura.

### Compatibilidad
Amazon alexa
Google home
TT Hotel

### Registro de apertura
Monitorea las aperturas en tiempo real: hora, usuario y método de apertura.

### Administración desde tu celular
Apertura, genera contraseñas, crea y elimina nuevos usuarios desde tu celular.

# Control total

## desde la palma de tu mano

Comparte la administración de tu cerradura

Ingresa y elimina las tarjetas de apertura.

Administra las generalidades de tu app.

Registra varias huellas dactilares.

Monitorea el nivel de batería de tu cerradura.

Genera y comparte códigos numéricos temporales.

Tendrás el historial de contraseñas generadas y compartidas.

Consulta las aperturas de cerraduras: método de apertura, usuario y hora de entrada.

Botón de apertura.

Descarga la App TTLock App

# Métodos de apertura

## Simbología

Llave mecánica

Apertura local por app

Tarjeta de acceso

Huella digital

Apertura remota
(sólo con gateway)

Código de acceso

¡Podrías usar todos!

# SYN

## Método de apertura

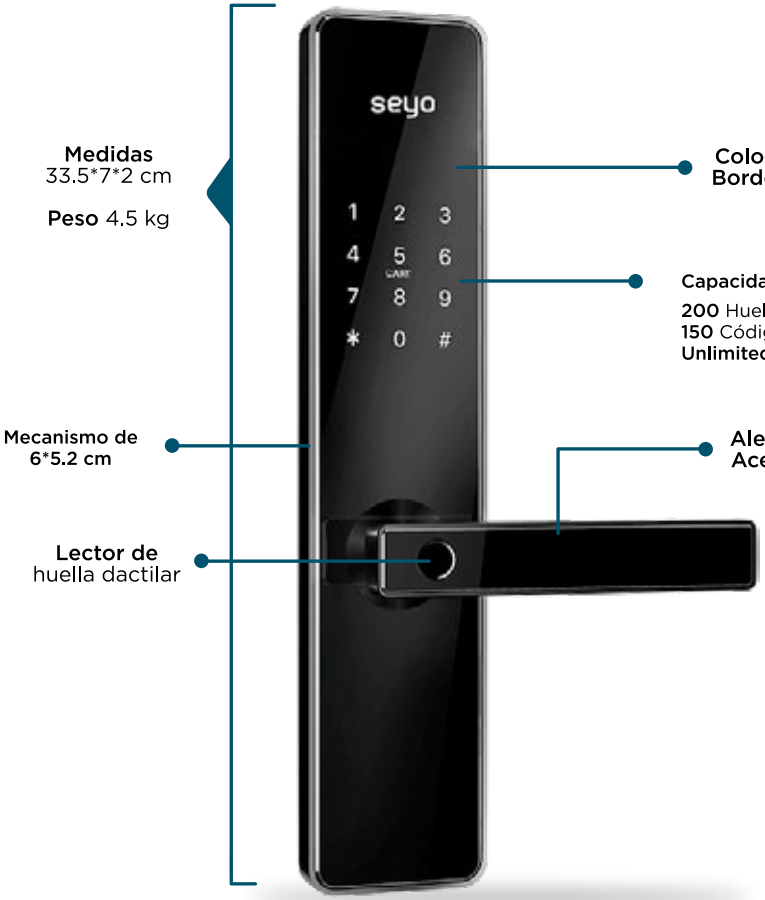


**Medidas**
33.5*7*2 cm

**Peso** 4.5 kg

**Color:** Plata/negro
**Borde:** Plata/negro

**Capacidad de datos**

**200** Huellas dactilares
**150** Códigos personalizados
**Unlimited** E-key

**Mecanismo de 6*5.2 cm**

**Aleación de zinc, Acero inoxidable**

**Lector de** huella dactilar

### Puertas
**Tipo:** Madera, metal
**Grosor:** 10 cm a 12 cm

### Tarjetas de proximidad
**Cantidad: 3** MF1(13.56 hz)

### Baterías
**Duración:** >5,000 aperturas
**Tipo:** 4x AA

### Temperatura
**De trabajo:** -10°c a 55°c
**De humedad:** 10% - 95%

No incluye baterías.
Imágenes demostrativas. Los colores y características de los productos pueden cambiar

# TYR

PARA EXTERIORES

## Método de apertura

Lorem ipsum

**Medidas**
28*3.8*2.5 cm

**Peso** 3 kg

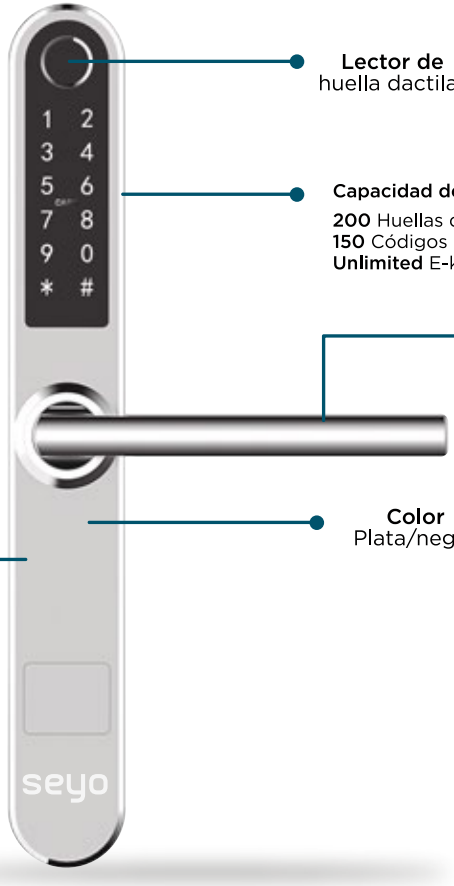


**Lector de**
huella dactilar

**Capacidad de datos**

**200** Huellas dactilares
**150** Códigos personalizados
**Unlimited** E-key

**Acero inoxidable**

**Color**
Plata/negro

**Mecanismo de**
**6*8.5 cm**

### Puertas
**Tipo:** Madera (Abatible, corrediza), metal, aluminio
**Grosor:** .35 cm > 8 cm

### Tarjetas de proximidad
**Cantidad: 3** MF1(13.56 hz)

### Baterías
**Duración:** >3,000 aperturas
**Tipo:** 4x AAA

### Temperatura
**De trabajo:** -10°c a 50°c
**De humedad:** 10% - 95%

### Certificación
**Certificado IP65D**
Apto para exteriores, contra agua y polvo

No incluye baterías.
Imágenes demostrativas. Los colores y características de los productos pueden cambiar

# VALI

## Método de apertura

**Acero inoxidable**

**Medidas**
16.2*6.3 cm

**Peso** 2.5 kg

**Color:** Negro
**Borde:** Plata

**Lector de** huella dactilar

**Capacidad de datos**

**200** Huellas dactilares
**150** Códigos personalizados
**Unlimited** E-key

**Puertas**
**Tipo:** Cristal abatible

**Tarjetas de proximidad**
**Cantidad: 3** MF1(13.56 hz)

**Baterías**
**Duración:** >2,000 aperturas
**Tipo:** 4x AA

**Temperatura**
**De trabajo:** -25°c a 60°c
**De humedad:** 20% - 90%

No incluye baterías.
Imágenes demostrativas. Los colores y características de los productos pueden cambiar

# SKADI

## Método de apertura

**Puertas**
**Tipo:** Madera y metal
**Grosor:** 3.5 cm > 8.5 cm

**Tarjetas de proximidad**
**Cantidad: 3** MF1(13.56 hz)

**Baterías**
**Duración:** >5,000 aperturas
**Tipo:** 4x AAA

**Temperatura**
**De trabajo:** -10°c a 55°c
**De humedad:** 10% - 95%

No incluye baterías.
Imágenes demostrativas. Los colores y características de los productos pueden cambiar

# LOK

## Método de apertura

**Medidas manija**
1.5*2.3*6.5 cm

**Peso** 1.5 kg

**Mecanismo de**
**6*8.5 cm**

**Color:** Plata/negro

**Aleación**
**de zinc/aluminio**

**Lector de**
huella dactilar

**Capacidad de datos**

**200** Huellas dactilares
**150** Códigos personalizados
**Unlimited** E-key

**Puertas**
**Tipo:** Madera y metal
**Grosor:** 3.5 cm > 5 cm

**Tarjetas de proximidad**
**Cantidad: 3** MF1(13.56 hz)

**Baterías**
**Duración:** >3,000 aperturas
**Tipo:** 4x AAA

**Temperatura**
**De trabajo:** -10°c a 55°c
**De humedad:** 20% - 90%

No incluye baterías.
Imágenes demostrativas. Los colores y características de los productos pueden cambiar

# LOK +
PARA EXTERIORES

## Método de apertura

**Medidas manija**
1.5*7.3 cm

**Mecanismo de**
**6 * 8.5 cm**

**Color:** Plata/negro

**Lector de**
huella dactilar

**Capacidad de datos**

**200** Huellas dactilares
**200** Códigos personalizados
**200** Tarjetas de acceso
**Unlimited** E-key

**Medidas de panel**
6 cm de diámetro

### Puertas
**Tipo:** Madera y metal
**Grosor:** 3.5 cm > 5 cm

### Tarjetas de proximidad
**Cantidad: 3** MF1(13.56 hz)

### Baterías
**Duración:** >3,000 aperturas
**Tipo:** 4x AA

### Temperatura
**De trabajo:** -35°c a 55°c
**De humedad:** 0% - 95%

### Certificación
**Certificado IP55**
Waterproof: apto para exteriores, contra agua y polvo

### Interfaz de poder
**TYPE-**C USB

No incluye baterías.
Imágenes demostrativas. Los colores y características de los productos pueden cambiar

seyo

Copyright ©, todos los derechos reservados.
El uso de las imágenes son para fines ilustrativos.